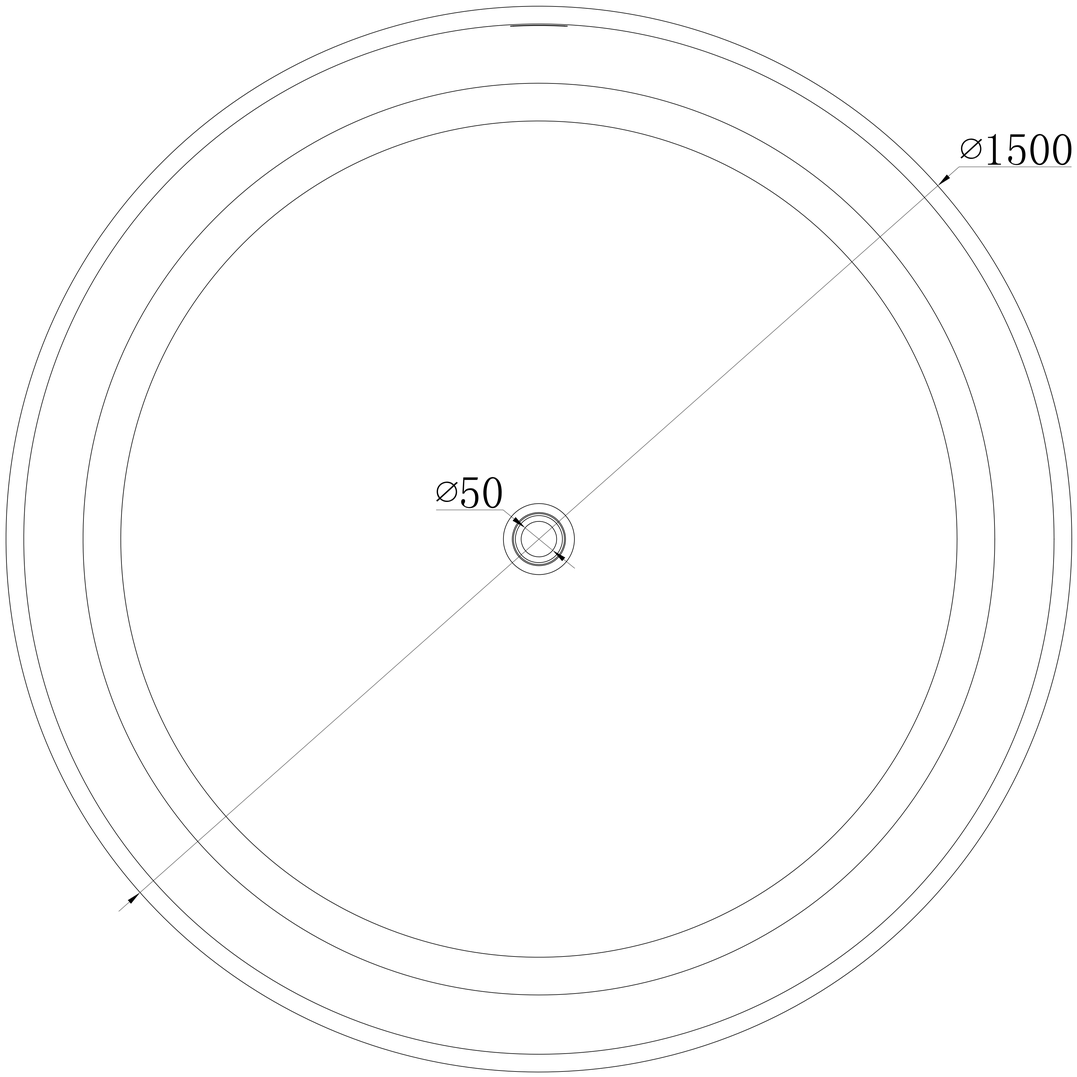
⌀1500
⌀50

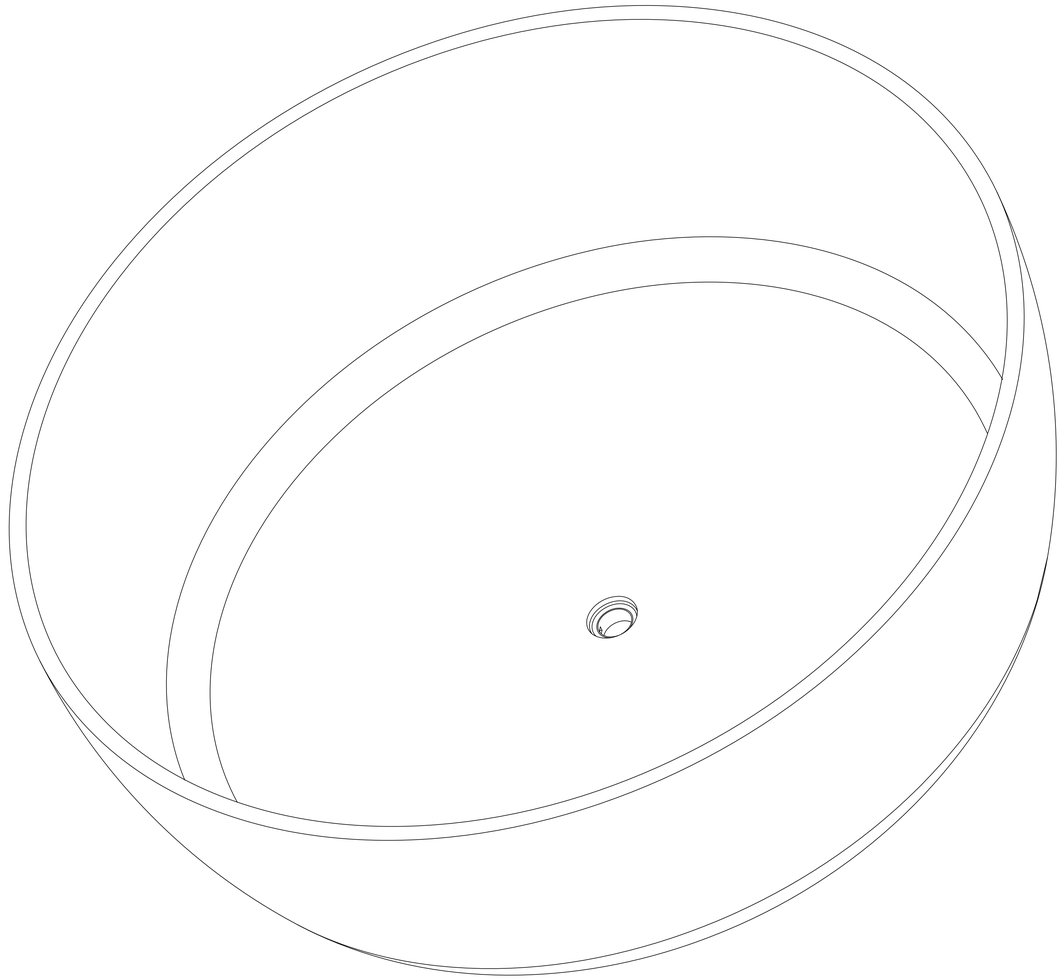

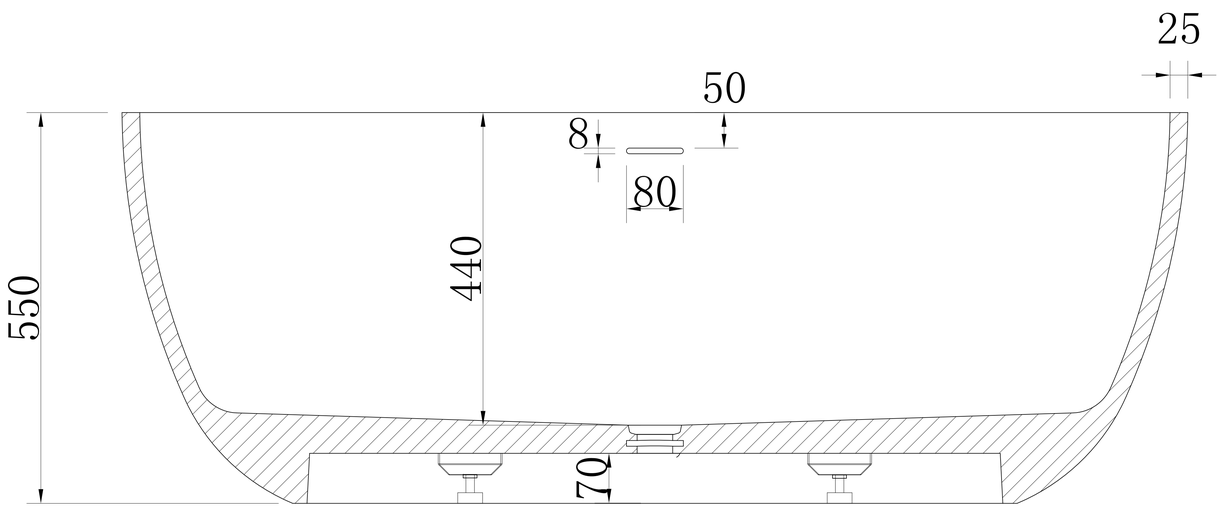
25
50
8
80
440
550
70